第31回宮城県クラブユースサッカー連盟新人大会　予選リーグ

Aグループ

No	開催日	時　間	対　戦					審　判		会　場	運営チーム
1	10月21日(土)	18:00	DUO	8	―	0	オークス	Dグループ	Dグループ	セイホクパーク	
2	10月28日(土)	13:00	YMCA	14	―	0	オークス	リアンリール	エスペランサ	女川多目的運動場	
3	11月3日(金)	17:15	レジリエンス	0	―	1	YMCA	DUO	オークス	奥松島運動公園	DUO
4	11月5日(日)	12:30	DUO	4	―	1	レジリエンス	オークス	YMCA	奥松島運動公園	DUO
5	11月11日(土)	17:15	DUO	1	―	3	YMCA	オークス	レジリエンス	奥松島運動公園	DUO
6		18:45	レジリエンス	4	―	0	オークス	YMCA	DUO		

Aグループ	DUO PARK	レジリエンス	YMCA	オークス	勝　点	勝	分	負	得　失	総得点	順　位
DUO PARK		4-1	1-3	8-0	6	2	0	1	9	13	2
レジリエンス	1-4		0-1	4-0	3	1	0	2	0	5	3
YMCA	3-1	1-0		14-0	9	3	0	0	17	18	1
オークス	0-8	0-4	0-14		0	0	0	3	-26	0	4

Bグループ

No	開催日	時　間	対　戦					審　判		会　場	運営チーム
1	10月21日(土)	9:30	塩釜FC	6	―	0	ラソス	エルブランカ	多賀城FC	多賀城中央公園	多賀城FC
2		11:00	エルブランカ	0	―	0	多賀城FC	塩釜FC	ラソス		
3	11月　5日(日)	14:00	ラソス	3	―	6	多賀城FC	塩釜FC	エルブランカ	伊保石グラウンド	塩釜FC
4		15:30	エルブランカ	0	―	4	塩釜FC	ラソス	多賀城FC		
5	11月12日(日)	9:30	エルブランカ	16	―	1	ラソス	多賀城FC	塩釜FC	伊保石グラウンド	塩釜FC
6		11:00	多賀城FC	1	―	5	塩釜FC	ラソス	エルブランカ		

Bグループ	塩釜FC	エルブランカ	多賀城FC	ラソス	勝　点	勝	分	負	得　失	総得点	順　位
塩釜FC		4-0	5-1	6-0	9	3	0	0	14	15	1
エルブランカ	0-4		0-0	16-1	4	1	1	1	11	16	2
多賀城FC	1-5	0-0		6-3	4	1	1	1	-1	6	3
ラソス	0-6	1-16	3-6		0	0	0	3	-24	4	4

第31回宮城県クラブユースサッカー連盟新人大会　予選リーグ

Cグループ

No	開催日	時　間	対　戦					審　判		会　場	運営チーム
1	10月22日(日)	17:30	エボルティーボ	9	―	0	Pgcom	ジュニオール	七ヶ浜SC	セイホクパーク石巻	Pgcom
2		19:00	ジュニオール	2	―	2	七ヶ浜SC	エボルティーボ	Pgcom		
3	10月28日(土)	14:30	七ヶ浜SC	1	―	0	エボルティーボ	Pgcom	ジュニオール	奥松島運動公園	Pgcom
4		16:00	Pgcom	0	―	10	ジュニオール	七ヶ浜SC	エボルティーボ		
5	11月5日(日)	17:30	七ヶ浜SC	11	―	2	Pgcom	エボルティーボ	ジュニオール	セイホクパーク石巻	Pgcom
6		19:00	エボルティーボ	0	―	0	ジュニオール	七ヶ浜SC	Pgcom		

Cグループ	エボルティーボ	ジュニオール	七ヶ浜SC	Pgcom	勝　点	勝	分	負	得　失	総得点	順　位
エボルティーボ		0-0	0-1	9-0	4	1	1	1	8	9	3
ジュニオール	0-0		2-2	10-0	5	1	2	0	10	12	2
七ヶ浜SC	1-0	2-2		11-2	7	2	1	0	10	14	1
Pgcom	0-9	0-10	2-11		0	0	0	3	-28	2	4

Dグループ

No	開催日	時　間	対　戦					審　判		会　場	運営チーム
1	10月9日(月)	10:00	リアンリール	1	―	2	コバルトーレ女川	仙台FC	エスペランサ	東和総合運動公園	仙台FC
2		11:30	仙台FC	2	―	1	エスペランサ登米	リアンリール	コバルトーレ		リアンリール
3	10月21日(土)	16:30	仙台FC	1	―	1	リアンリール	コバルトーレ	エスペランサ	セイホクパーク	コバルトーレ
4		19:30	コバルトーレ女川	2	―	1	エスペランサ登米	DUOパーク	オークス		DUOパーク
5	10月28日(土)	11:30	リアンリール	2	―	1	エスペランサ登米	Aグループ		女川人工芝(第1か第2か確認中)	仙台FC
6	10月29日(日)	11:45	仙台FC	3	―	2	コバルトーレ女川	コバルトーレ手配	仙台FC手配	女川人工芝(第1か第2か確認中)	仙台FC

Dグループ	仙台FC	リアンリール	コバルトーレ	エスペランサ	勝　点	勝	分	負	得　失	総得点	順　位
仙台FC		1-1	3-2	2-1	7	2	1	0	2	6	1
リアンリール	1-1		1-2	2-1	4	1	1	1	0	4	3
コバルトーレ	2-3	2-1		2-1	6	2	0	1	1	6	2
エスペランサ	1-2	1-2	1-2		0	0	0	3	-3	3	4

第31回宮城県クラブユース連盟　新人大会順位決定トーナメント

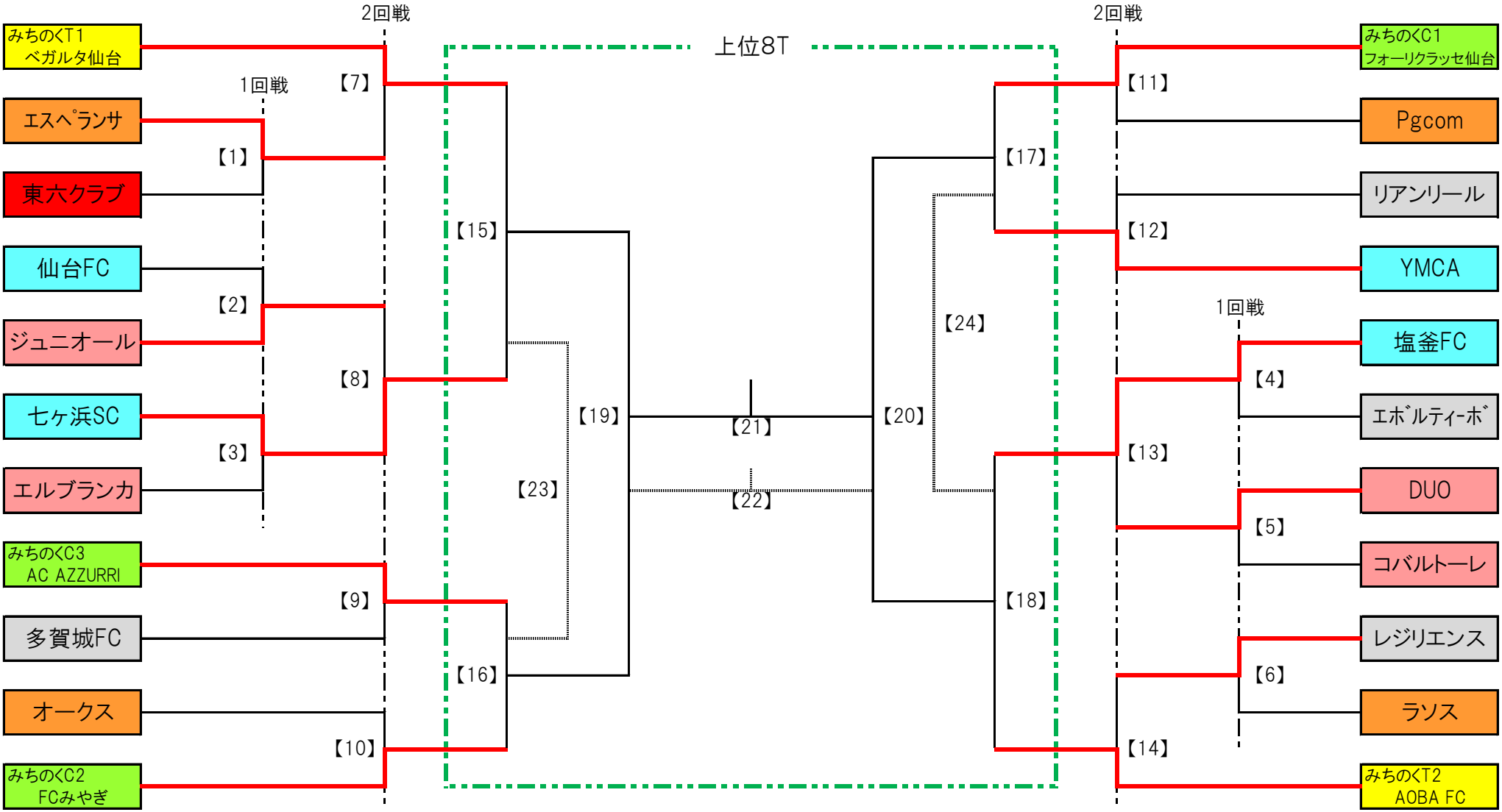

第31回宮城県クラブユース連盟　新人大会順位決定戦　1回戦･2回戦

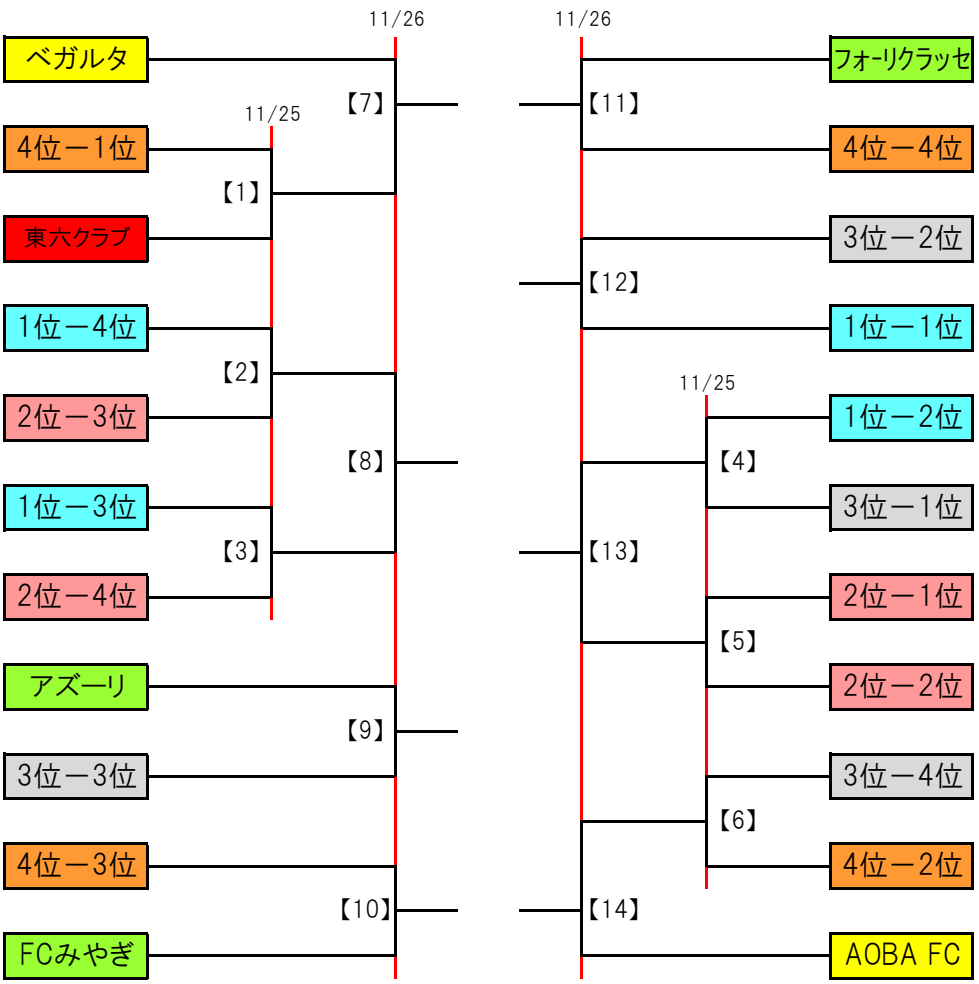

No	開催日	試合時間	チーム名	スコア	チーム名	主審･4審	副　審	会場
【2】	11月25日(土)	10:00	仙台FC	1-1 3PK4	ジュニオール	ｴｽﾍﾟﾗﾝｻ	東六クラブ	登米東和グラウンド
【3】		11:30	七ヶ浜SC	8-0	エルブランカ	仙台FC	ジュニオール	
【1】		13:00	エスペランサ	7-0	東六クラブ	七ヶ浜SC	エルブランカ	
【4】		9:30	塩釜FC	0-0 4PK3	ｴﾎﾞﾙﾃｨｰﾎﾞ	レジリエンス	ラソス	鳥の海G
【5】		11:00	DUO PARK	2-0	コバルトーレ	塩釜FC	ｴﾎﾞﾙﾃｨｰﾎﾞ	
【6】		12:30	レジリエンス	-	ラソス	DUO PARK	コバルトーレ	
【7】	11月26日(日)	9:30	ベガルタ	4-0	エスペランサ	ジュニオール	七ヶ浜SC	登米東和グラウンド
【8】		11:00	ジュニオール	1-2	七ヶ浜SC	ベガルタ	エスペランサ	
【13】		12:30	塩釜FC	1-0	DUO PARK	AOBA FC	レジリエンス	
【14】		14:00	AOBA FC	2-1	レジリエンス	塩釜FC	DUO PARK	
【11】		10:00	フォ-リクラッセ	19-0	Pgcom	YMCA	リアンリール	奥松島
【12】		11:30	YMCA	1-0	リアンリール	フォーリクラッセ	Pgcom	
【9】		17:30	アズーリ	3-0	多賀城FC	FCみやぎ	オークス	セイホクパーク
【10】		19:00	FCみやぎ	6-0	オークス	アズーリ	多賀城FC	

※1回戦･2回戦の会場は、予選リーグの結果により決定致します。
⇒エスペランサ登米さんの試合会場を運営の都合上「登米東和グラウンド」に致します。

第31回宮城県クラブユース連盟　新人大会順位決定戦　上位トーナメント

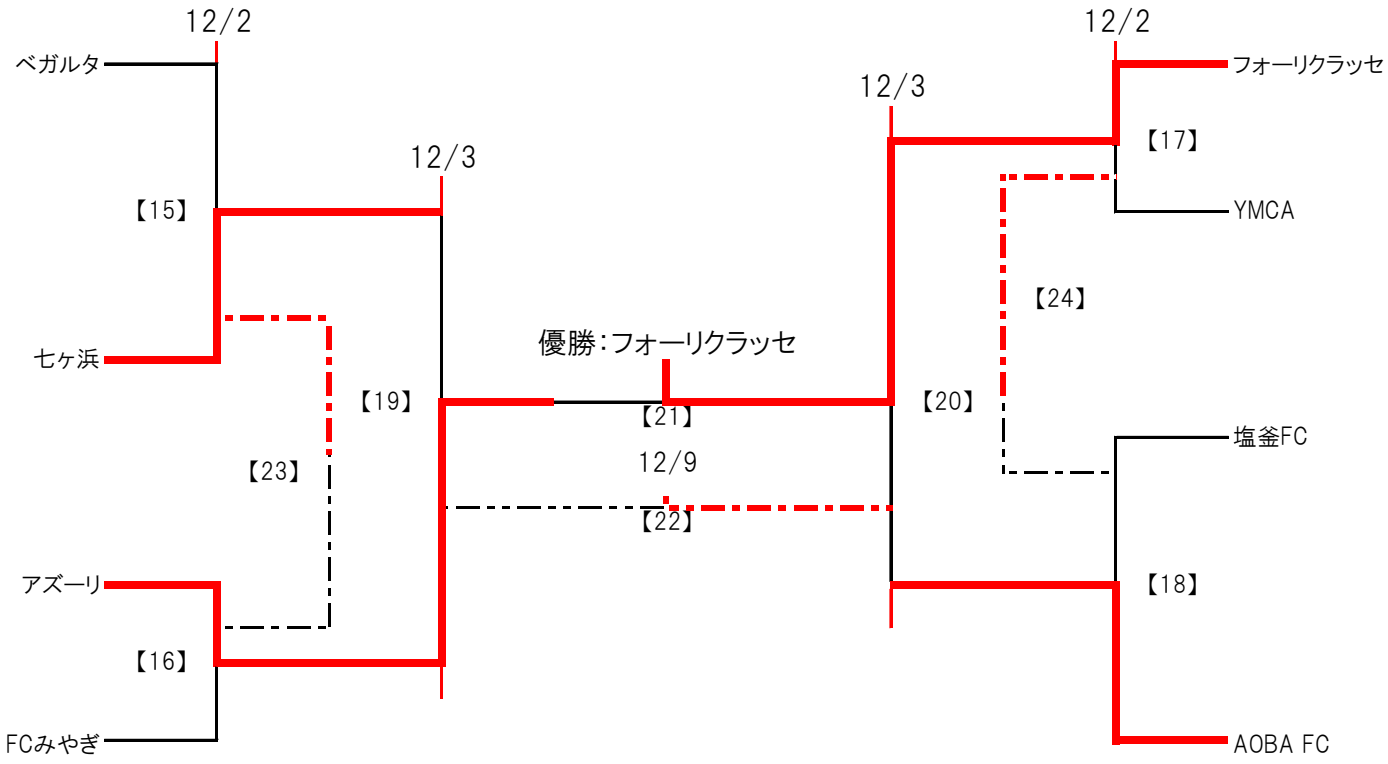

優　勝：フォーリクラッセ

準優勝：AC AZZURRI

第3位：AOBA FC

第4位：七ヶ浜SC

第5位：ベガルタ仙台

第6位：仙台YMCA

第7位：塩釜FC

第8位：FCみやぎ

	開催日	試合時間	チーム名	スコア	チーム名	主審・4審	副審	試合会場	
【15】	12月2日(土)	15:30	ベガルタ	1-1 4PK5	七ヶ浜SC	9勝	10勝	泉パークタウンサッカー場	⇒ベスト8
【16】		17:00	アズーリ	5-1	FCみやぎ	ベガルタ	七ヶ浜SC		
【17】		9:30	フォーリクラッセ	4-2	YMCA	塩釜FC	AOBA FC	女川総合第1多目的G	
【18】		11:00	塩釜FC	0-0 1PK4	AOBA FC	フォーリクラッセ	YMCA		
【23】	12月3日(日)	14:30	ベガルタ	1-0	FCみやぎ	YMCA	塩釜FC	松島ﾌｯﾄﾎﾞｰﾙｾﾝﾀｰP1	
【24】		16:00	YMCA	2-2 5PK4	塩釜FC	ベガルタ	FCみやぎ		
【19】		13:00	フォーリクラッセ	3-1	AOBA FC	七ヶ浜	アズーリ	七ヶ浜スタジアム	⇒準決勝1
【20】		14:30	七ヶ浜SC	0-2	アズーリ	フォーリクラッセ	AOBA FC		⇒準決勝2
【25】	12月9日(土)	15:30	FCみやぎ	0-2	塩釜FC	ベガルタ	YMCA	泉パークタウンサッカー場	⇒7位決定戦
【26】		17:00	ベガルタ	4-0	YMCA	FCみやぎ	塩釜FC		⇒5位決定戦
【22】		9:30	七ヶ浜SC	0-2	AOBA FC	フォーリクラッセ	アズーリ	松島ﾌｯﾄﾎﾞｰﾙｾﾝﾀｰP2	⇒3位決定戦
【21】		11:00	アズーリ	1-4	フォーリクラッセ	AOBA FC	七ヶ浜SC		⇒決勝戦

第31回宮城県クラブユース連盟　新人大会順位決定戦　下位トーナメント

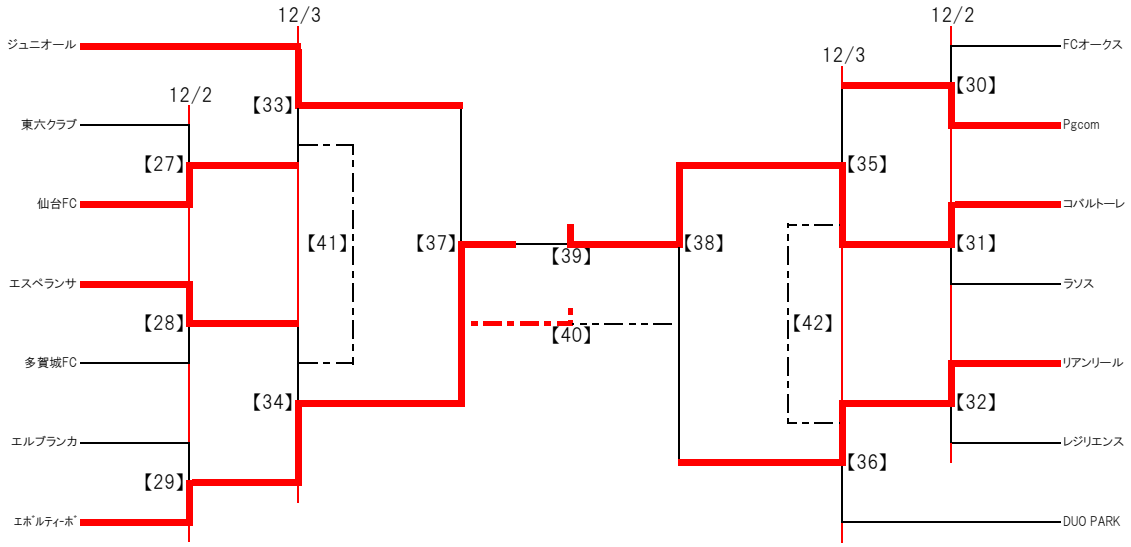

No	開催日	試合時間	チーム名	スコア	チーム名	主審･4審	副審	会場	
【29】	12月2日(土)	9:30	エルブランカ	0-4	ｴﾎﾞﾙﾃｨｰﾎﾞ	オークス	Pgcom	登米東和グラウンド	
【30】		11:00	FCオークス	0-2	Pgcom	エルブランカ	ｴﾎﾞﾙﾃｨｰﾎﾞ		
【28】		12:30	エスペランサ	2-0	多賀城FC	東六クラブ	仙台FC		
【27】		14:00	東六クラブ	0-8	仙台FC	エスペランサ	多賀城FC		
【31】		12:30	コバルトーレ	3-0	ラソス	リアンリール	レジリエンス	女川総合第1多目的G	
【32】		14:00	リアンリール	6-0	レジリエンス	コバルトーレ	ラソス		
【33】	12月3日(日)	9:30	ジュニオール	0-0 3PK1	仙台FC	エスペランサ	ｴﾎﾞﾙﾃｨｰﾎﾞ	登米東和グラウンド	
【34】		11:00	エスペランサ	0-4	ｴﾎﾞﾙﾃｨｰﾎﾞ	ジュニオール	仙台FC		
【35】		12:30	Pgcom	–	コバルトーレ	DUO PARK	リアンリール		
【36】		14:00	DUO PARK	0-1	リアンリール	Pgcom	コバルトーレ		
【41】	12月9日(土)	9:30	仙台FC	3-0	エスペランサ	Pgcom	DUO PARK	女川総合第1多目的G	
【42】		11:00	Pgcom	0-8	DUO PARK	仙台FC	エスペランサ		
【37】		12:30	ジュニオール	2-3	ｴﾎﾞﾙﾃｨｰﾎﾞ	コバルトーレ	リアンリール		
【38】		14:00	コバルトーレ	2-0	リアンリール	ジュニオール	ｴﾎﾞﾙﾃｨｰﾎﾞ		
【42】	12月10日(日)	9:30	エスペランサ	8-1	Pgcom	仙台FC	DUO PARK	松島ﾌｯﾄﾎﾞｰﾙｾﾝﾀｰP2	⇒15位決定戦
【41】		11:00	仙台FC	4-1	DUO PARK	エスペランサ	Pgcom		⇒13位決定戦
【40】		12:30	ジュニオール	4-2	リアンリール	ｴﾎﾞﾙﾃｨｰﾎﾞ	コバルトーレ		⇒11位決定戦
【39】		14:00	ｴﾎﾞﾙﾃｨｰﾎﾞ	0-2	コバルトーレ	ジュニオール	リアンリール		⇒9位決定戦

▼12月2日敗戦チームトーナメント表▼
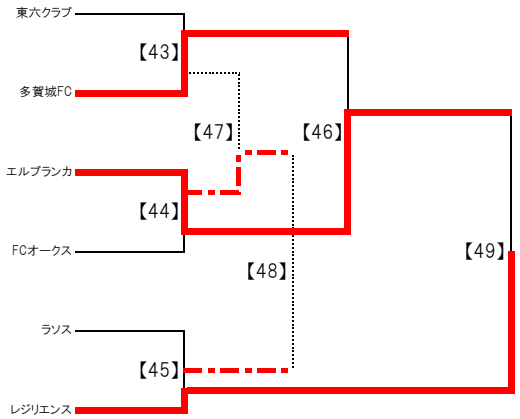
【43】	12月3日(日)	13:20	東六クラブ	0-10	多賀城FC	ラソス	レジリエンス	アディダスパーク	
【44】		14:50	エルブランカ	4-0	FCオークス	東六クラブ	多賀城FC		
【45】		16:20	ラソス	0-4	レジリエンス	エルブランカ	FCオークス		
【46】	12月9日(土)	12:30	多賀城FC	0-1	エルブランカ	東六クラブ	FCオークス	松島ﾌｯﾄﾎﾞｰﾙｾﾝﾀｰP2	⇒負19位
【47】		14:00	東六クラブ	0-1	FCオークス	多賀城FC	エルブランカ		⇒負22位
【48】	12月10日(日)	9:30	ラソス	1-2	FCオークス	レジリエンス	エルブランカ	鳥の海サッカー場	⇒20位決定戦
【49】		11:00	レジリエンス	1-1 4PK2	エルブランカ	ラソス	FCオークス		⇒17位決定戦